Scheda tecnica

Cassetta da esterno 660 - 910

30/01/2023 - rev. n°0

Prodotto	Cassetta da esterno 660-910 mm
Articolo	Cod. 461010040x
Descrizione	Cassetta porta collettore Eurotherm da esterno (brevetto depositato) in lamiera zincata avente altezza 650 mm, con lunghezza variabile in funzione della grandezza del collettore, indicazione quota pavimento finito per una semplice installazione, profondità 150 mm, staffe mobili per il fissaggio del collettore, completa di portina verniciata con chiusura a chiave, non compatibile per installazioni di regolazione in cassetta.
Misure	Larghezza: 660 mm / 910 mm Altezza: 650 mm Profondità: 150 mm
Idoneità ambiente di installazione	Ambiente esterno, uso civile e industriale

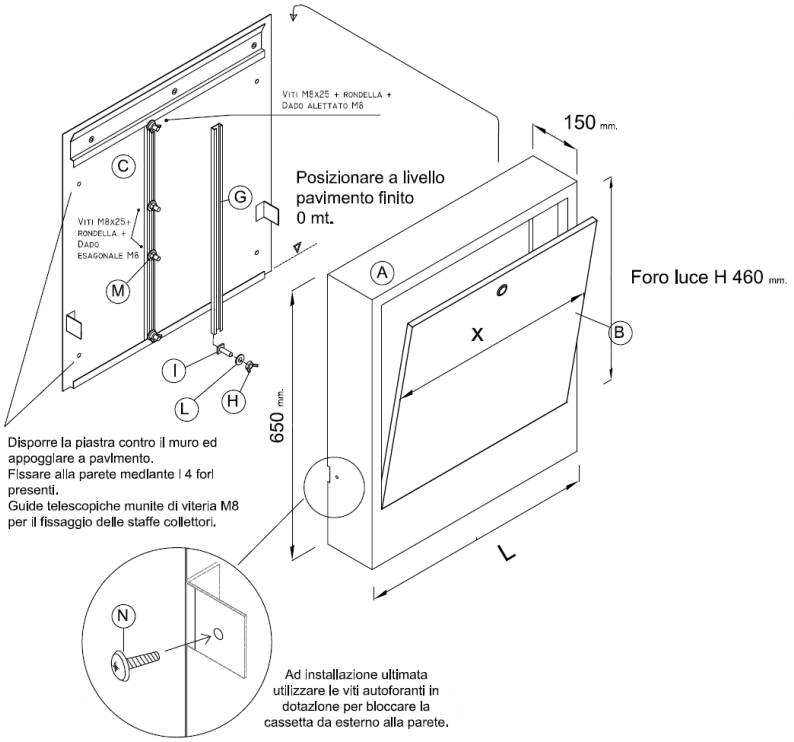

Pos.	Descrizione	Q.tà
N	Vite autoforante Ø4x13	2
M	Dado esagono M8	4
L	Rondella Ø9/18 - 1.5	8
I	Vite TQ M8x25	8
H	Dado con alette M8	4
G	Guide fissacollettori H600mm	2
C	Fondo + guida barre	1
B	Coperchio + serratura	1
A	Telalo cassa armadlo	1

Nota: La presente scheda tecnica annulla e sostituisce le versioni precedenti. I dati riportati in questa scheda corrispondono alle Nostre attuali conoscenze ed esperienze. Da essa, tuttavia non possono derivare Nostre responsabilità e nessuna rivalsa. Essi non esonerano in linea di principio il Cliente dal controllare autonomamente il prodotto sotto il profilo della sua idoneità per il tipo di impiego previsto. I prodotti Eurotherm sono soggetti a continui controlli di qualità sia sulle materie prime che sul prodotto finito.

Eurotherm spa Società Benefit | Pillhof 91 | 39057 Frangarto (BZ) | T +39 0471 635500 | F +39 0471 635511 | mail@eurotherm.info | www.eurotherm.info